Genesis® G20MAX

20V 20" HEDGE TRIMMER

GLGHT20B

Taille-haie 20v de 50,8 cm

Recortadora de setos de 20v y 20"

Operator's Manual

Manuel d'utilisation

Manual del operario

TOLL-FREE HELP LINE:
LIGNE D'ASSISTANCE SANS FRAIS :
LÍNEA DE AYUDA GRATUITA:
888-552-8665

www.genesispowertools.com

SAVE THIS MANUAL FOR FUTURE REFERENCE
CONSERVER CE MANUEL POUR FUTURE RÉFÉRENCE
GUARDE ESTE MANUAL PARA FUTURAS CONSULTAS

Look for this symbol to point out important safety precautions. It means attention!!! Your safety is involved.

WARNING: Read and understand all warnings, cautions and operating instructions before using this equipment. Failure to follow all instructions listed below may result in electric shock, fire and/or serious personal injury.

WARNING: The operation of any tool can result in foreign objects being thrown into your eyes, which can result in severe eye damage. Before beginning tool operation, always wear safety goggles or safety glasses with side shields and a full face shield when needed. We recommend a wide vision safety mask for use over eyeglasses or standard safety glasses with side shields. Always wear eye protection which is marked to comply with ANSI Z87.1.

IMPORTANT SAFETY RULES

WARNING: Some dust created by this product contains chemicals known to the State of California to cause cancer, birth defects or other reproductive harm. Some examples of these chemicals are:

- Compounds in fertilizers.
- Compounds in insecticides, herbicides and pesticides.
- Arsenic and chromium from chemically treated lumber.

Your risk from these exposures varies, depending on how often you do this type of work. To reduce your exposure to these chemicals, wear approved safety equipment such as dust masks that are specially designed to filter out microscopic particles.

WARNING: When using electric gardening appliances, basic safety precautions should always be followed to reduce the risk of fire, electric shock, and personal injury. Read all instructions before using this appliance.

FOR ALL APPLIANCES

- **Avoid dangerous environments** - do not use appliances in damp or wet locations.
- **Don't use in rain or in damp conditions.**
- **Keep children away** - all people and pets should be kept at a distance from the work area.
- **Dress properly** - do not wear loose clothing or jewelry. They can be caught in moving parts. Wear protective clothing; use of work gloves, long pants, a long-sleeved shirt and safety footwear is recommended when working outdoors. Wear protective hair covering to contain long hair.
- **Use safety glasses** - always use a face or dust mask if the area in which you are working is dusty.
- **Use correct appliance** - do not use appliance for any job except that for which it is intended.
- **Do not force appliance** - it will do the job better and with less likelihood of a risk of injury at the rate for which it was designed.
- **Do not overreach** - keep proper footing and balance at all times.
- **Stay alert. Use common sense**. Do not operate appliance when you are tired or under the influence of drugs, alcohol or medication.
- **When not in use, appliances should be stored indoors in dry places** out of reach of children.
- **Maintain appliance with care**. Follow instructions for lubricating and changing accessories. Keep handles dry, clean, and free from oil and grease.
- **Check damaged parts**. Before using the appliance, make sure the safety guards are intact. Never use an appliance without its safety guard. Check to make sure moving parts are not binding and can operate freely.
- **Check for broken or defective parts** that can affect the safe operation of your appliance. A guard or other part that is damaged should be properly repaired or replaced by an authorized service center unless indicated elsewhere in this manual.

FOR BATTERY-POWERED GARDENING APPLIANCES

- **Prevent unintentional starting. Make sure the switch is in the Off position before connecting the battery pack,** picking up, or carrying the appliance. Carrying the appliance with your finger on the switch or energizing the appliance with the switch on invites accidents.
- **Disconnect the battery pack** before adjusting, changing accessories, or storing the appliance to reduce the risk of accidental starting
- **Recharge only with the charger specified by the manufacturer.** A charger that is suitable for one type of battery pack may create a risk of fire when used with another battery pack.

- **Use appliances only with specifically designated battery packs.** Use of any other battery packs may create a risk of injury and fire.
- **When battery pack is not in use, keep it away from other metal objects,** like paper clips, coins, keys, nails, screws or other small metal objects, that can make a connection from one terminal to another. Shorting the battery terminals together may cause burns or a fire.
- **Under abusive conditions, liquid may be ejected from the battery; avoid contact.** If contact accidentally occurs, flush with water. If liquid contacts eyes, additionally seek medical help. Liquid ejected from the battery may cause irritation or burns.
- **Do not use a battery pack or appliance that is damaged or modified.** Damaged or modified batteries may exhibit unpredictable behavior resulting in fire, explosion or risk of injury.
- **Follow all charging instructions and do not charge the battery pack or appliance** outside of the temperature range specified in the instructions. Charging improperly or at temperatures outside of the specified range may damage the battery and increase the risk of fire.

ADDITIONAL SAFETY RULES FOR CORDLESS HEDGE TRIMMERS

- **Check the work area before each use.** Remove all objects such as rocks, broken glass, nails, wire, or string which can be thrown or become entangled in the product.
- **Keep all parts of the body away from the cutter blade**. Do not remove cut material or hold material to be cut when blades are moving. Make sure the switch is off when clearing jammed material. Blades coast after turning them off. A moment of inattention while operating the hedge trimmer may result in serious personal injury.
- **Carry the hedge trimmer by the handle with the blade stopped**. Proper handling of the hedge trimmer will reduce possible personal injury from the blades.
- **DANGER – Keep hands away from the blades**. Contact with blades will result in serious personal injury.
- **Keep hands and feet away from the cutting device** at all times and especially when switching the product on.
- **Do not try to grasp or remove trimmings** when the product is running. Only remove trimmings when the product is switched off and disconnected from the power supply.
- **Never hold the hedge trimmer by the guard**.
- **Always be sure of a safe and secure operating position**, while using the hedge trimmer.
- **Never use the hedge trimmer standing on steps or a ladder**. Do not work over shoulder height.
- **Always ensure the safety guard supplied is fitted** before using the hedge trimmer. Never attempt to use an incomplete product or one fitted with an unauthorized modification.
- **Check immediately if the hedge trimmer starts to vibrate abnormally**. Excessive vibration can cause injury.
- **Switch the hedge trimmer off when the cutting blade is blocked**. Remove the battery pack, and then remove the blockage. Inspect the cutting blade for damage before using the product again.
- **Know how to stop the hedge trimmer quickly in an emergency**.
- **Use the hedge trimmer only in daylight** or good artificial light.
- **Check the hedge for foreign objects before operation**, e.g. wire fences. Take care that the cutting blade does not come into contact with wire or other metal objects.
- **Hold the hedge trimmer properly, e.g. with both hands**. Loss of control can cause personal injury.
- **Have servicing performed by a qualified repair person using only identical replacement parts.** This will ensure that the safety of the product is maintained.
- **Do not modify or attempt to repair the hedge trimmer or the battery pack** except as indicated in the instructions for use and care.
- **Use designated battery packs (Genesis™ - Model GLAB2020B or GLAB2040B) and charger for this product.** Use of any other batteries may result in a risk of fire.

⚠WARNING: This appliance produces an electromagnetic field during operation. This field may under some circumstances interfere with active or passive medical implants. To reduce the risk of serious or fatal injury, we recommend persons with medical implants consult their physician and the medical implant manufacturer before operating this appliance.

SAVE THESE INSTRUCTIONS

EXTENSION CORDS

If an extension cord is necessary, a cord with adequate size conductors that is capable of carrying the current necessary for your product must be used. This will prevent excessive voltage drop, loss of power or overheating. Grounded products must use 3-wire extension cords that have 3-prone plugs and receptacles.

NOTE: The smaller the gauge number, the heavier the cord.

Recommended Minimum Wire Gauge for Extension Cords (120 Volt)

Nameplate Amperes (At Full Load)	Extension Cord Length (Feet)					
	25	50	75	100	150	200
0–2	18	18	18	18	16	16
2–3.5	18	18	18	16	14	14
3.5–5	18	18	16	14	12	12
5–7	18	16	14	12	12	10
7–12	18	14	12	10	8	8
12–16	14	12	10	10	8	6

IMPORTANT SAFETY INSTRUCTIONS FOR CHARGER & BATTERY

- **Save these instructions.** This manual contains important safety and operating instructions for your battery and charger.
- **Before using the battery charger,** read all instructions and cautionary markings on (1) Battery Charger, (2) Battery, and (3) Product using battery.
- **Use only the charger** which accompanied your product or direct replacements as listed in this manual. Do not substitute any other charger.
- **Do not recharge the battery in damp or wet environments.** Do not expose the battery pack to water or rain.
- **Do not operate the charger with damaged cord or plug.** Replace immediately.
- **Do not operate a charger if it has received a sharp blow,** been dropped or otherwise damaged in any way. Take it to a qualified serviceman.
- **Do not disassemble a charger or a battery pack.** Take it to a qualified service person when service or repair is required. Incorrect reassembly may result in a risk of electric shock or fire**.**
- **Do not charge the battery pack** when temperature is below 50 °F (10 °C) or above 104 °F (40°C). Store the product and battery pack in a location where temperature will not exceed 122 °F (50 °C). This is important to prevent serious damage to the battery cells.
- **Place the charger on a flat non-flammable surface** and away from flammable materials when re-charging the battery pack**.**
- **To reduce risk of electric shock,** unplug the charger from outlet before attempting any maintenance or cleaning.
- **If operating time has become excessively shorter,** stop operating immediately. It may result in a risk of overheating, possible burns and even an explosion.
- **Battery leakage may occur** under extreme usage or temperature conditions. Avoid contact with skin and eyes. If liquid comes in contact with your skin, wash immediately with soap and water. If liquid gets into your eyes, wash them out with clear water for at least 10 minutes, and then seek medical attention right away.
- **Do not attempt to use a step-up transformer,** an engine generator or DC power receptacle.
- **Do not short the battery pack.** Do not touch the terminal with any conductive material. Avoid storing battery pack in a container with other metal objects such as nails, coins, etc. Always protect the battery terminals when battery pack is not used.
- **Do not charge a battery pack inside a box or container of any kind.** The battery must be placed in a well ventilated area during charging.
- **Do not allow anything to cover or clog the charger vents.**
- **Do not incinerate the battery pack** even if it is severely damaged or is completely worn out. The battery pack can explode in a fire.
- **Disconnect the charger from the power source when not in use.** This will reduce the risk to electric shock or damage to the charger if metal pieces should fall into the opening. It also will help prevent damage to the charger during a power surge.

⚠WARNING: A battery short can cause a large current flow, overheating, possible burns and even a breakdown.

IMPORTANT BATTERY INFORMATION: DISPOSING OF THE BATTERY

- Your batteries are LITHIUM-ION rechargeable batteries. Certain Local, State and Federal laws prohibit disposal of these batteries in ordinary trash.
- Consult your local waste authorities for your disposal/ recycling options.
- More information regarding battery disposal in U.S. and Canada is available at: http://www.rbrc.org/index.html, or by calling 1-800-822-8837 (1-800-8BATTERY).

SAVE THESE INSTRUCTIONS

SYMBOLS

IMPORTANT: Some of the following symbols may be used on your product and appear throughout the manual. Please study them and learn their meaning for critical information to operate the tool safely.

SYMBOL	DESCRIPTION	SYMBOL	DESCRIPTION	SYMBOL	DESCRIPTION
V	Volts	RPM	Revolutions per minute		Warning symbol. Precautions that involve your safety
A	Amperes	SPM	Strokes per minute		To reduce the risk of injury, read Operator's Manual before using this product
Hz	Hertz	OPM	Oscillations per minute		Wear safety glasses, ear protection and respiratory protection
W	Watts	∿ or A.C.	Alternating current		Do not dispose with household waste
n_o	No Load Speed	⎓ or D.C.	Direct current		Do not touch the running blade
kg	Kilograms		Do not use in wet conditions		Class II Double Insulated construction
H	Hours	max.59°C	Battery cannot exceed 59 °C	c ETL us Intertek	This symbol designates that this product is listed with U.S. and Canada requirements by ETL testing Laboratories, Inc.
.../min	Per minute		Do not put battery in fire	50' 15m	Keep all bystanders at least 50 ft. away.

UNPACKING & CONTENTS

IMPORTANT: Due to modern mass production techniques, it is unlikely the tool is faulty or that a part is missing. If you find anything wrong, do not operate the tool until the parts have been replaced or the fault has been rectified. Failure to do so could result in serious personal injury.

CONTENT IN PACKAGE

Description	Quantity
Hedge Trimmer	1
Battery Pack GLAB2020B	1
Charger	1
Safety Guard	1

Description	Quantity
Front Handle & Switch	1
Screws	6
Screwdriver	1
Operator's Manual	1

SPECIFICATIONS

Motor Power ..... 20V DC
Cut Strokes per Minute 2600
Blade Length .....,,.. 20"
Cutting Capacity ..... 5/8"

Battery ..... 20V Lithium-ion, 2.0Ah
Charger ..... 120V~/60Hz, 1.7A
Net Weight ..... 5.0 lb.

PRODUCT OVERVIEW

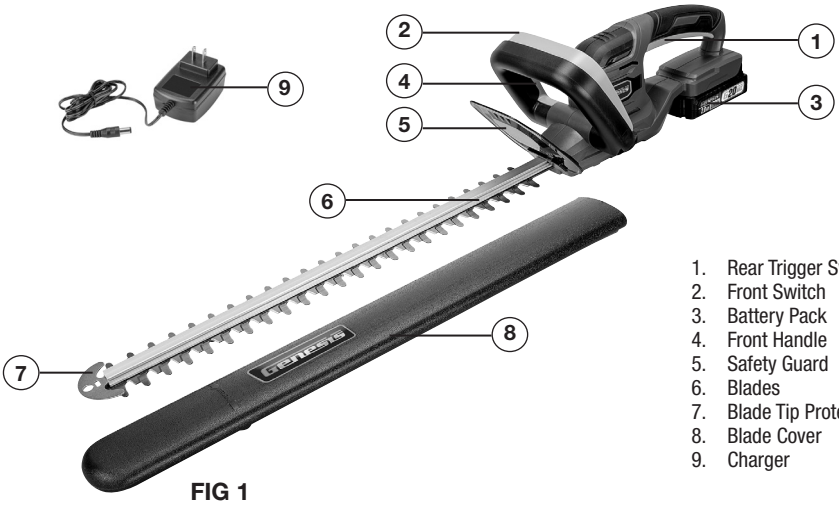

FIG 1

1. Rear Trigger Switch
2. Front Switch
3. Battery Pack
4. Front Handle
5. Safety Guard
6. Blades
7. Blade Tip Protection
8. Blade Cover
9. Charger

ASSEMBLY AND ADJUSTMENTS

⚠WARNING: Always be sure that the product is switched off and the battery is disconnected before adjusting, adding accessories, or checking a function on the product.

INSTALLING FRONT SWITCH AND HANDLE (FIG 2)

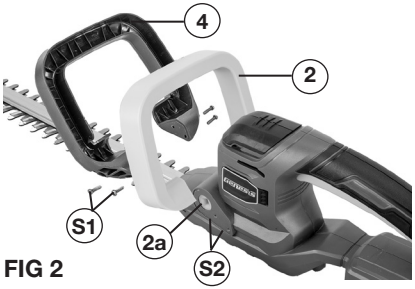

FIG 2

1. Install the front switch (2) by engaging the square blocks on the open ends of front switch with the square slots (2a) on the housing, following the angle shown in FIG 2.
2. Install the front handle (4) by positioning it over the front switch, ensuring alignment with the screw holes (S2) on both sides of the housing.
3. Tighten two screws (S1) on each side to secure the front handle in place.

INSTALLING THE SAFETY GUARD (FIG 3)

FIG 3

1. Slide the safety guard (5) onto the housing as shown in FIG 3. Ensure alignment of the screw holes (S3) on the guard with the screw holes (S4) on the housing.
2. Tighten a screw (S5) on each side to secure the safety guard in place.

INSTALLING AND REMOVING THE BATTERY PACK (FIG 4)

FIG 4

ASSEMBLY AND ADJUSTMENTS

- To install the battery pack, slide the battery pack (3) into the bottom of the rear handle all the way until it locks in place with a click, as shown in FIG 4. Lightly pull on the battery to ensure it is locked into place and will not accidentally fall out of the tool, causing an injury.
- To remove the battery pack, pull the battery away from the tool while depressing the battery locking tab (3a).

OPERATION

WARNING: To reduce the risk of serious personal injuries, read and follow all important safety warning and instructions before using this product.

WARNING: Always be sure that the product is switched off before insertion or removal of the battery pack.

CHARGING THE BATTERY (FIG 5)

NOTE: Always check that the power supply corresponds to the voltage on the ratings plate.

- Plug the charger (9) into a 120 Volt AC power source. The green indicator light on the charger will illuminate, confirming it is powered.
- Connect the charger to the battery pack (3) as shown in FIG 5. The red light on the charger will illuminate, indicating that the battery is charging. Meanwhile, the power indicator lights (3b) on the battery pack will flash, indicating the charging status.
- All three indicator lights will turn solid green once charging is complete.
- It is normal for the battery pack to become warm while charging.
- If the battery pack is hot after continuous use in the tool, allow it to cool down to room temperature before charging. This will extend the life of your batteries.

NOTE: It takes approximately 80 minutes to charge up a completely discharged 2.0Ah battery pack.

FIG 5

BATTERY POWER INDICATOR (FIG 5)

There is a battery power indicator on the battery pack. It has three green lights (3b). Depress the power indicator button (3c) on the side to check the battery power level. When all three lights illuminate, it indicates the battery is at full power. The battery is at half full power when two lights illuminate. When one light illuminates only, it indicates that the battery is at low power level and requires immediate charging.

WARNING: Always disconnect the battery pack from the product or place the switch in the locked or off position before any assembly, adjustments or changing accessories.

HOLDING THE HEDGE TRIMMER

The trimmer has both front and rear handles. With the blade directed away from you, hold the unit by both handles. The switch in the front handle can be activated on any of the three sides, giving you many choices for a comfortable grip when performing cutting operations.

WARNING: Always keep both hands on the hedge trimmer handles. Never hold shrubs with one hand while operating the hedge trimmer with the other hand. Failure to heed this warning may result in serious injury.

STARTING AND STOPPING THE TRIMMER

The hedge trimmer is equipped with two switches designed to be used together to prevent accidental start-ups.

- Hold on to the front switch (2-FIG 1) & handle (4-FIG 1). Depress the front switch and hold.
- Depress the rear trigger switch (1-FIG 1) to start the hedge trimmer.
- The hedge trimmer will stop if you release either the front or rear switch.

APPLICATIONS

You may use this hedge trimmer for the purposes listed below.

- Trimming hedges, shrubs, and bushes with branch diameters less than 5/8".

Before each use, inspect the entire product for damaged, missing, or loose parts such as screws, nuts, bolts, caps, etc. Securely tighten all fasteners and caps and do not operate this product until all missing or damaged parts are replaced.

USING THE HEDGE TRIMMER

⚠WARNING: Clear the area to be cut before each use. Remove all objects such as cords, lights, wire, or loose string which can become entangled in the cutting blade and create a risk of serious personal injury.

- Before starting the hedge trimmer, maintain proper footing and balance and do not overreach. Wear safety goggles, non-skid footwear and rubber gloves.
- Hold the unit with both hands with the cutting blades directed away from you. Always use the hedge trimmer properly.
- Do not trim too much at one time. This can cause the blades to bind and slow, reducing the cutting efficiency.
- Do not force the hedge trimmer through heavy shrubbery. This can cause the blades to bind and slow down. If the blades slow down, reduce the pace of your work.
- Always cut stems or twigs that are less than 5/8" thick. Use a non-powered hand saw or pruning saw to trim large branches.
- When trimming new growth, use a wide sweeping action, so that the stems are fed directly into the cutting blade. Older growth will have thicker stems and will be trimmed most easily by using a sawing movement.
- Always hold the hedge trimmer with both hands when operating. Use a firm grip on the handles. The unit is used for cutting in either direction in a slow, sweeping action from side to side.

TROUBLESHOOTING

PROBLEM	POSSIBLE CAUSE	SOLUTION
Motor fails to start when switch is depressed.	Battery is not secure.	To secure the battery pack, make sure the latches on the top of the battery pack snap into place.
	Battery is not charged.	Charge the battery pack according to the instructions included with your model.
Motor runs but cutting blades do not move.	Hedge Trimmer damaged.	Call for Genesis technical service. Do not use hedge trimmer.
Hedge trimmer smokes during operation.	Hedge Trimmer damaged.	Call for Genesis technical service. Do not use hedge trimmer.
Motor hums, blades do not move.	Debris or other may be jamming the blades.	Remove battery, clear debris blockage from blades.

MAINTENANCE

CLEANING

Avoid using solvents when cleaning plastic parts. Most plastics are susceptible to damage from various types of commercial solvents and may be damaged by their use. Use clean cloths to remove dirt, dust, oil, grease, etc.

⚠WARNING: Do not at any time let brake fluids, gasoline, petroleum-based products, penetrating oils, etc., come in contact with plastic parts. Chemicals can damage, weaken or destroy plastic which may result in serious personal injury.

Electric products used on fiberglass material, wallboard, spackling compounds, or plaster are subject to accelerated wear and possible premature failure because the fiberglass chips and grindings are highly abrasive to bearings, brushes, commutators, etc. Consequently, we do not recommended using this product for extended work on these types of materials. However, if you do work with any of these materials, it is extremely important to clean the product using compressed air.

MAINTENANCE

SHARPENING THE CUTTING BLADES

1. Start and stop your hedge trimmer until the cutter blade and the guard are slightly offset. This will allow clearance for the file between cutter teeth and guard teeth.
2. Remove the battery pack from your hedge trimmer.
3. Clamp the blade assembly in a vise and file the exposed cutting surface of each blade tooth. Remove as little material as possible. Be sure to retain the original angle of each tooth when filing.
4. Remove the hedge trimmer from the vise; restart it and stop it to expose the unsharpened edges of the blade teeth.
5. Remove the battery pack and repeat the sharpening procedure above.

LUBRICATING THE BLADES

For best operation and longer blade life, lubricate the hedge trimmer blade with lightweight machine oil before and after each use.

1. Remove the battery pack from the hedge trimmer.
2. Lay the hedge trimmer on a flat surface. Apply some lightweight machine oil along the edge of the top blade. If you will be using the hedge trimmer for an extended period, it is advisable to stop, remove the battery, and oil the blade during use.

NOTE: Do not oil the blades while the hedge trimmer is running.

TRANSPORTING AND STORING

- Always place the blade cover (8-FIG 1) on the blade before storing or transporting the hedge trimmer. Use caution to avoid the sharp teeth of the blade.
- Clean the hedge trimmer thoroughly before storing.
- Store the hedge trimmer indoors, in a dry place that is inaccessible to children.
- Keep away from corrosive agents such as garden chemicals and deicing salts.

⚠WARNING: Blades are sharp. When handling the blade assembly, wear non-slip, heavy-duty, protective gloves. Do not place your hand or fingers between blades or in any position where they could get pinched or cut. NEVER touch blades or service the unit with battery pack installed.

TWO-YEAR WARRANTY

This product is warranted free from defects in material and workmanship for 2 years after date of purchase. This limited warranty does not cover normal wear and tear or damage from neglect or accident. The original purchaser is covered by this warranty and it is not transferable. Prior to returning your tool to store location of purchase, please call our Toll-Free Help Line for possible solutions.

THIS PRODUCT IS NOT WARRANTED IF USED FOR INDUSTRIAL OR COMMERCIAL PURPOSES. ACCESSORIES INCLUDED IN THIS KIT ARE NOT COVERED BY THE 2 YEAR WARRANTY.

TOLL-FREE HELP LINE

For questions about this or any other GENESIS™ Product, please call Toll-Free: **888-552-8665**.

Or visit our web site: **www.genesispowertools.com**

©Richpower Industries, Inc. All Rights reserved

Richpower Industries, Inc.
736 Hampton Road
Williamston, SC 29697

Printed in China, on recycled paper

Repérez ce symbole qui signale d'importantes précautions de sécurité. Cela veut dire faites attention ! Votre sécurité est en jeu.

AVERTISSEMENT : Lisez et assimilez tous les avertissements, mises en garde et instructions d'utilisation avant de vous servir de cet équipement. Sinon vous risquez commotion électrique, début d'incendie et/ou blessures corporelles.

AVERTISSEMENT : L'utilisation de tout outil électrique peut causer la projection d'objets étrangers dans vos yeux, pouvant entraîner de sérieux dommages. Avant de commencer à vous servir de l'outil, portez toujours des lunettes de sécurité ou avec des écrans latéraux de protection, et une protection faciale complète si nécessaire. Nous recommandons le port d'un masque à vision large par dessus les lunettes. Portez toujours une protection oculaire qui est marquée comme en conformité avec ANSI Z87.1.

RÈGLES DE SÉCURITÉ IMPORTANTES

AVERTISSEMENT : Certaines poussières générées par ce produit contiennent des produits chimiques reconnus par l'État de la California comme pouvant causer le cancer, des anomalies congénitales ou d'autres atteintes à la reproduction. Quelques exemples de ces produits chimiques sont :

- Composés présents dans les engrais.
- Composés présents dans les insecticides, herbicides et pesticides.
- Arsenic et chrome provenant du bois traité chimiquement.

Les risques liés à ces expositions varient en fonction de la fréquence à laquelle vous effectuez ce type de travail. Pour réduire votre exposition à ces produits chimiques, portez un équipement de protection approuvé, tel que des masques antipoussière spécialement conçus pour filtrer les particules microscopiques.

AVERTISSEMENT : Lors de l'utilisation d'appareils électriques de jardinage, il est toujours essentiel de suivre des précautions de sécurité de base afin de réduire les risques d'incendie, de choc électrique et de blessures personnelles. Lisez toutes les instructions avant d'utiliser cet appareil.

POUR TOUS LES APPAREILS

- **Éviter les environnements dangereux** - ne pas utiliser les appareils dans des endroits humides ou mouillés.
- **Ne pas utiliser sous la pluie.**
- **Tenir les enfants à l'écart** - les personnes et les animaux domestiques doivent tous être tenus à distance de la zone de travail.
- **Habillez-vous correctement** - ne pas porter de vêtements amples ni de bijoux. Ils risquent de se faire accrocher par les pièces mobiles. Porter des vêtements de protection; il est recommandé de porter des gants de travail, un pantalon long, une chemise à manches longues et des chaussures de sécurité lorsqu'on travaille à l'extérieur. Portez un couvre-cheveux protecteur pour contenir les cheveux longs.
- **Utilisez des lunettes de sécurité** - utilisez toujours un masque facial ou masque antipoussières si la zone dans laquelle vous travaillez est poussiéreuse.
- **Utiliser l'appareil correctement** - ne pas utiliser l'appareil pour un travail autre que celui auquel il est destiné.
- **Ne pas forcer l'appareil** - il fera mieux le travail et avec moins de risque de blessure au taux pour lequel il a été conçu.
- **N'allez pas trop loin** - gardez une bonne position et un bon équilibre en tout temps.
- **Soyez vigilant. Faites preuve de bon sens**. N'utilisez pas l'appareil lorsque vous êtes fatigué ou sous l'influence de drogues, d'alcool ou de médicaments.
- **Lorsqu'ils ne sont pas utilisés, les appareils doivent être entreposés à l'intérieur** dans des endroits secs et hors de portée des enfants.
- **Entretenir l'appareil avec soin**. Suivez les instructions relatives à la lubrification et au remplacement d'accessoires. Gardez les poignées sèches, propres et exemptes d'huile et de graisse.
- **Vérifier les pièces endommagées**. Avant d'utiliser l'appareil, assurez-vous que les dispositifs de protection sont intacts. N'utilisez jamais d'outil sans son protecteur. Vérifiez que les pièces mobiles ne sont pas coincées et peuvent fonctionner librement.
- **Vérifiez la présence de pièces cassées ou défectueuses** qui pourraient affecter le fonctionnement sûr de votre appareil. Un protecteur ou toute autre pièce endommagée devrait être réparé ou remplacé correctement par un centre de service autorisé, sauf indication contraire dans ce manuel.

POUR LES APPAREILS DE JARDINAGE ALIMENTÉS PAR BATTERIE

- **Évitez tout démarrage accidentel. Assurez-vous que l'interrupteur est en position éteinte avant de connecter la batterie,** de soulever ou de transporter l'appareil. Transporter l'appareil avec le doigt sur l'interrupteur ou activer l'appareil avec l'interrupteur allumé invite aux accidents.
- **Déconnectez la batterie avant d'ajuster**, de changer d'accessoires ou de ranger l'appareil pour réduire le risque de démarrage accidentel.

- **Rechargez seulement avec le chargeur prescrit par le fabricant.** Un chargeur adapté à un type de bloc-batterie peut créer un risque d'incendie lorsqu'il est utilisé avec un autre bloc-batterie.
- **N'utilisez les appareils qu'avec des blocs-batteries spécialement conçus.** L'utilisation de tout autre bloc-batterie peut créer un risque de blessure ou d'incendie.
- **Lorsque le bloc-batterie n'est pas utilisé, tenez-le à l'écart des objets métalliques,** comme des trombones, des pièces de monnaie, des clés, des clous, des vis ou d'autres petits objets métalliques risquant d'établir une connexion d'une borne à l'autre. Le court-circuit des bornes de la batterie peut causer des brûlures ou un incendie.
- **Dans des conditions abusives, un liquide risque d'être éjecté de la batterie; évitez tout contact.** En cas de contact accidentel, rincer à grande eau. Si le liquide entre en contact avec les yeux, consulter un médecin. Le liquide éjecté de la batterie peut causer une irritation ou des brûlures.
- **N'utilisez pas de bloc-batterie ni d'appareil endommagés ou modifiés.** Les piles endommagées ou modifiées peuvent manifester un comportement imprévisible, ce qui peut entraîner un incendie, une explosion ou un risque de blessure.
- **Suivez toutes les instructions de chargement et ne chargez pas la pile ou l'appareil** en dehors de la plage de températures prescrite dans les instructions. Un chargement incorrect ou à des températures en dehors de la plage prescrite peut endommager la batterie et augmente le risque d'incendie.

RÈGLES DE SÉCURITÉ SUPPLÉMENTAIRES POUR LES TAILLE-HAIES SANS FIL

- **Vérifiez la zone de travail avant chaque utilisation.** Retirez tous les objets tels que des pierres, du verre brisé, des clous, du fil ou de la corde qui pourraient être projetés ou s'emmêler dans le produit.
- **Gardez toutes les parties du corps éloignées de la lame de coupe**. Ne retirez pas le matériau coupé ni ne tenez le matériau à couper lorsque les lames sont en mouvement. Assurez-vous que l'interrupteur est éteint lors du dégagement du matériau coincé. Les lames continuent de tourner après les avoir éteintes. Un moment d'inattention lors de l'utilisation du taille-haie peut entraîner des blessures personnelles graves.
- **Portez le taille-haie par la poignée avec la lame de coupe arrêtée**. Une manipulation correcte du taille-haie réduira le risque de blessures personnelles possibles causées par les lames de coupe
- **DANGER - Gardez les mains loin de la lame**. Le contact avec la lame peut entraîner des blessures personnelles graves.
- **Gardez les mains et les pieds éloignés de l'appareil de coupe** en tout temps, et surtout lors de la mise en marche du produit.
- **Ne tentez pas de saisir ou de retirer les débris lorsque le produit** est en marche. Retirez uniquement les débris lorsque le produit est éteint et déconnecté de l'alimentation électrique.
- **Ne tenez jamais le taille-haie par la protection**.
- **Assurez-vous toujours d'une position d'exploitation sûre** et sécurisée lors de l'utilisation du taille-haie.
- **N'utilisez jamais le taille-haie en position debout sur des marches ou une échelle**. Ne travaillez pas au-dessus de la hauteur des épaules.
- **Assurez-vous toujours que la protection de sécurité fournie est installée** avant d'utiliser le taille-haie. Ne tentez jamais d'utiliser un produit incomplet ou modifié de manière non autorisée.
- **Vérifiez immédiatement si le taille-haie commence à vibrer de manière anormale**. Les vibrations excessives peuvent causer des blessures.
- **Éteignez le taille-haie lorsque la lame de coupe est bloquée**. Retirez le bloc-batterie, puis éliminez le blocage. Inspectez la lame de coupe pour détecter des dommages avant de réutiliser le produit.
- **Sachez comment arrêter rapidement le taille-haie en cas d'urgence**.
- **Utilisez le taille-haie uniquement pendant le jour ou dans de bonnes conditions d'éclairage artificiel**.
- **Vérifiez la haie pour détecter la présence d'objets étrangers avant l'opération**, par exemple des clôtures en fil. Veillez à ce que la lame de coupe ne rentre pas en contact avec du fil ou d'autres objets métalliques.
- **Tenez le taille-haie correctement, par exemple avec les deux mains**. Une perte de contrôle peut causer des blessures personnelles.
- **Faites effectuer l'entretien par une personne qualifiée en utilisant uniquement des pièces de rechange identiques.** Cela garantira que la sécurité du produit est maintenue.
- **Ne modifiez pas ni n'essayez de réparer le souffleur ou le bloc-batterie** sauf indication contraire dans les instructions d'utilisation et d'entretien.
- **Utilisez désigné bloc de batteries (Genesis™- Modèle: GLAB2020B ou GLAB2040B)** pour cet produit. L'utilisation d'autres batteries peut résultat un risque d'incendie.

⚠AVERTISSEMENT : Cet appareil produit un champ électromagnétique pendant son fonctionnement. Ce champ peut, dans certaines circonstances, interférer avec des implants médicaux actifs ou passifs. Pour réduire le risque de blessures graves ou mortelles, nous recommandons aux personnes ayant des implants médicaux de consulter leur médecin et le fabricant de l'implant médical avant d'utiliser cet appareil.

CONSERVEZ CES INSTRUCTIONS

CORDONS RALLONGES

Si une rallonge est nécessaire, une corde avec des conducteurs de taille adéquate qui est capable de transporter le courant nécessaire pour votre produit doit être utilisée. Cela évitera une chute de tension excessive, une perte de puissance ou une surchauffe. Les produits mis à la terre doivent utiliser des rallonges à 3 fils qui ont des bouchons et des récipients à 3 branches.

REMARQUE : Plus le numéro de jauge est petit, plus le cordon est lourd.

Calibre de fil minimum recommandé pour cordons de rallonge (en 120 Volts)

Ampérage nominal (à pleine charge)	Longueur du cordon de rallonge en pieds					
	25	50	75	100	150	200
0–2	18	18	18	18	16	16
2–3,5	18	18	18	16	14	14
3,5–5	18	18	16	14	12	12
5–7	18	16	14	12	12	10
7–12	18	14	12	10	8	8
12–16	14	12	10	10	8	6

INSTRUCTIONS DE SÉCURITÉ IMPORTANTES RELATIVES AU CHARGEUR ET AU FONCTIONNEMENT DE LA BATTERIE

- **Conserver ces instructions!** Ce manuel contient des instructions de sécurité et d'utilisation importantes relatives au chargeur de batterie.
- **Avant d'utiliser le chargeur de batteries**, lire toutes les instructions et les mises en gardes figurant (1) sur le chargeur, (2) la batterie et (3) le produit utilisant la batterie.
- **Utilisez uniquement le chargeur qui accompagne votre produit** ou le remplacement direct énumérés dans ce manuel. Ne substituez aucun autre chargeur.
- **Ne pas recharger la batterie en environnement humide ou mouillé**. Ne pas exposer la batterie à l'eau ou à la pluie.
- **Ne pas utiliser le chargeur avec cordon endommagé ou la fiche**. Remplacer immédiatement.
- **Ne pas utiliser le chargeur s'il a reçu un choc violent**, s'il est tombé ou s'il a été endommagé de quelque façon que ce soit. Le confier à un réparateur qualifié.
- **Ne pas désassemblez le chargeur ou la bloc de batterie** ; en confier l'entretien ou la réparation à un technicien qualifié. Un démontage incorrect peut entraîner un risque de choc électrique ou d'incendie.
- **Ne pas chargez le bloc de batterie** à des température inférieure à 50 °F (10 °C) ou au-dessus de 104 °F (40 °C). Rangez l'outil et le bloc de batterie dans un endroit où la température ne dépasse pas 122 °F (50 °C). Ceci est important pour prévenir de graves dommages à la batterie.
- **Placez le chargeur sur une surface plate ininflammable** et à distance de matériaux inflammables quand re-charge le bloc de batterie.
- **Afin de réduire le risque de choc électrique,** débrancher le chargeur de la prise secteur avant de tenter de le nettoyer ou de le réparer.
- **Si l'autonomie de l'outil avant recharge est presque nulle,** arrêter immédiatement son utilisation. Toute utilisation prolongée dans un tel cas risque de provoquer une surchauffe, des brûlures, voir même une explosion.
- **Il peut y avoir une fuite de batterie dans des conditions extrêmes d'utilisation ou de température.** Evitez tout contact avec la peau et les yeux. Si le liquide vient en contact avec la peau, lavez rapidement à l'eau savonneuse. Si le liquide vient en contact avec les yeux, rincez-les à l'eau pendant au moins 10 minuites et sollicitez des soins médicaux.
- **Ne pas essayer d'utiliser un transformateur élévateur,** un générateur de moteur ou une prise d'alimentation CC.
- **Ne pas court-circuiter les bornes de le batterie**. Ne pas toucher les bornes avec un matériau conducteur. Éviter de stocker la bloc de batterie dans un conteneur comprenant d'autres objets métalliques tels que clous, pièces de monnaie, etc. Toujours protéger les bornes de le batterie lorsque la bloc de batterie n'est pas utilisée.
- **Ne pas chargez la bloc de batterie dans une boîte ou un contenant de tout genre**. La batterie doit être placé dans un endroit bien aéré pendant le chargement.
- **Ne pas couvrir ou obstruer les évents du chargeur** avec quoi que ce soit.
- **Ne pas incinérer la bloc de batterie,** même si elle est gravement endommagée ou complètement usée. La batterie risque d'exploser à la chaleur.
- **Lorsqu'il n'est pas en usage**, débrancher le chargeur de l'alimentation secteur. Ceci réduira le risque de choc électrique ou de dommages au chargeur si des articles en métal venaient à tomber dans l'ouverture. Ceci aidera également à éviter des dommages au chargeur en cas de saute de tension.

⚠AVERTISSEMENT : Un court-circuit de batterie peut provoquer une intensité de courant importante, une surchauffe, des brûlures éventuelles et même une panne.

INFORMATIONS IMPORTANTES AU SUJET DE LA BATTERIES

- Les batteries sont des batteries au **LITHIUM-ION** rechargeables. Certaines réglementations locales, provinciales / d'États et fédérales /nationales interdisent de jeter ces batteries à la décharge publique courante.
- Consulter les autorités locales compétentes en matière de traitement des déchets pour connaître les options d'élimination ou de recyclage disponibles
- Davantage d'informations relatives à l'élimination des batteries aux États-Unis et au Canada sont disponibles au site Internet www.rbrc.org/index.html, ou en appelant le 1-800-822-8837 (1-800-8BATTERY)

SYMBOLES

IMPORTANT : Certains des symboles suivants peuvent être utilisés sur votre outil et apparaissent tout au long du manuel. S'il vous plaît les étudier et apprendre leur signification pour les informations critiques pour l'opérateur de l'outil en toute sécurité.

SYMBOLE	DESCRIPTION	SYMBOLE	DESCRIPTION	SYMBOLE	DESCRIPTION
V	Volts	RPM	Rotations par minute		Symbole d'avertissement. Précautions destinées à assurer votre sécurité
A	Ampères	SPM	Coups par minute		Pour réduire le risque de blessure, Lire le manuel de l'opérateur avant d'utiliser ce produit
Hz	Hertz	OPM	Oscillations par minute		Porter des lunettes de sécurité, la protection de l'oreille et de la protection respiratoire
W	Watts	∿ or A.C.	Courant alternatif		Ne pas jeter avec les ordures ménagères
n_o	Vitesse à vide	⎓ or D.C.	courant continu		Ne pas toucher la lame en cours d'exécution
kg	Kilogrammes		Ne pas utiliser à l'état humide		Construction de classe II Construction à double isolation
H	Heures	max.59°C	Ne pas mettre la batterie dans le feu	c ETL us Intertek	Ce symbole indique que ce produit est répertorié avec les exigences américaines et canadiennes par des tests ETL Laboratories, Inc.
.../min	Par minute		La batterie ne peut dépasser 59 °C	Minimum 50' 15m	Maintenez tous les spectateurs à une distance d'au moins 15,2 m.

OUVERTURE DE L`EMBALLAGE ET CONTENU

IMPORTANT : Grâce à des techniques modernes de production de masse, il est peu probable que l'outil est défectueux ou qu'une pièce est manquante. Si vous trouvez quelque chose de mal, ne pas faire fonctionner l'outil jusqu'à ce que les parties ont été remplacés ou la faute a été corrigée. Le fait de ne pas le faire pourrait entraîner des blessures graves.

CONTENU DANS UN CARTON

Description	Quantité
Taille-haie	1
Bloc-batterie GLAB2020B	1
Chargeur	1
Protecteur de sécurité	1

Description	Quantité
Poignée et interrupteur avant	1
Vis	6
Tournevis	1
Manuel de l'opérateur	1

SPÉCIFICATIONS

Puissance du moteur ..... 20 V CC
Coups par minute 2600
Longueur de la lame ..... 50,8 cm
Capacité de coupe ..... 15,9 mm

Bloc-batterie ..... 20V Lithium-ion, 2,0 Ah
Chargeur .....120V~ / 60Hz, 1,7 A
Poids net ..... 2,3 kg

PRÉSENTATION DU PRODUIT

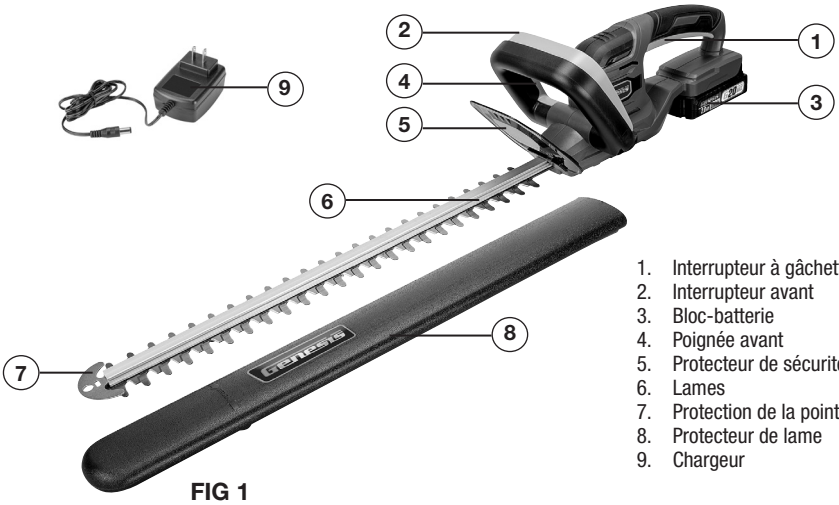

FIG 1

1. Interrupteur à gâchette arrière
2. Interrupteur avant
3. Bloc-batterie
4. Poignée avant
5. Protecteur de sécurité
6. Lames
7. Protection de la pointe de la lame
8. Protecteur de lame
9. Chargeur

MONTAGE ET RÉGLAGES

⚠AVERTISSEMENT : Assurez-vous toujours que le produit est éteint et que la batterie est déconnectée avant d'ajuster, d'ajouter des accessoires ou de vérifier une fonction sur le produit.

INSTALLATION DE L'INTERRUPTEUR AVANT ET DE LA POIGNÉE (FIG 2)

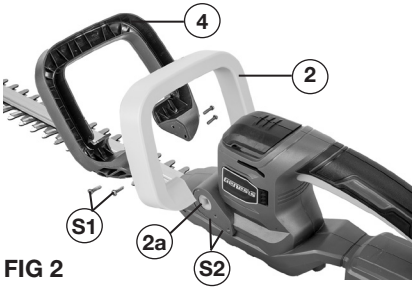

FIG 2

1. Installez l'interrupteur avant (2) en engageant les blocs carrés aux extrémités ouvertes de l'interrupteur avant dans les fentes carrées (2a) sur le boîtier, en suivant l'angle indiqué à la FIG 2.
2. Installez la poignée avant (4) en la positionnant sur l'interrupteur avant, en veillant à l'alignement avec les trous de vis (S2) des deux côtés du boîtier.
3. Serrez deux vis (S1) de chaque côté pour fixer la poignée avant en place.

INSTALLATION DU PROTECTEUR DE SÉCURITÉ (FIG 3)

FIG 3

1. Faites glisser le protecteur de sécurité (5) sur le boîtier comme indiqué dans la FIG 3. Assurez-vous de l'alignement des trous de vis (S3) sur le protecteur avec les trous de vis (S4) sur le boîtier.
2. Serrez une vis (S5) de chaque côté pour fixer le protecteur de sécurité en place.

INSTALLATION ET RETRAIT DU BLOC-BATTERIE (FIG 4)

FIG 4

MONTAGE ET RÉGLAGES

- Pour installer le bloc-batterie (3), faites-le glisser jusqu'au bout dans le boîtier de l'outil jusqu'à ce qu'il s'enclenche, comme illustré sur la FIG 4. Tirez légèrement sur le bloc-batterie pour vous assurer qu'il est bien en place et qu'il ne tombera pas accidentellement, ce qui entraînerait en blessure.
- Pour retirer le bloc-batterie, retirez-le de l'outil tout en appuyant sur la languette de verrouillage (3a).

FONCTIONNEMENT

⚠AVERTISSEMENT : Pour réduire le risque de blessures graves, lisez et suivez toutes les mises en garde de sécurité importantes ainsi que les instructions avant d'utiliser ce produit.

⚠AVERTISSEMENT : Assurez-vous toujours que le produit est éteint avant d'insérer ou de retirer le bloc-batterie.

CHARGEMENT DU BLOC-BATTERIE (FIG 5)

REMARQUE : Vérifiez toujours que l'alimentation électrique correspond à la tension indiquée sur la plaque de spécifications.

- Branchez le chargeur (9) dans une source d'alimentation électrique de 120 volts en courant alternatif. Le voyant vert sur le chargeur s'allumera, confirmant qu'il est alimenté.
- Connectez le chargeur à la batterie (3) comme indiqué dans la FIG. 5. Le voyant rouge sur le chargeur s'allumera, indiquant que la batterie est en charge. Pendant ce temps, les voyants d'indication de puissance (3b) sur le bloc-batterie, clignoteront, indiquant l'état de charge.
- Les trois voyants d'indication deviendront verts fixes une fois la charge terminée.
- Il est normal que les batteries deviennent chaudes pendant la charge.
- Si le bloc-batterie, est chaud après une utilisation continue de l'outil, laissez-le refroidir à la température ambiante avant de le recharger. Cela prolongera la durée de vie de vos batteries.

REMARQUE : Il faut environ 80 minutes pour recharger complètement une batterie de 2,0 Ah complètement déchargée.

FIG 5

INDICATEUR D'ALIMENTATION DU BLOC-BATTERIE (FIG 5)

Il y a un Indicateur d'alimentation de la batterie sur le bloc-batterie. Il comporte trois voyants verts (3b). Appuyez sur le bouton d'indicateur (3c) sur le côté pour vérifier le niveau de charge de la batterie. Lorsque les trois voyants s'allument, cela indique que l le bloc-batterie est complètement chargée. le bloc-batterie est à moitié pleine lorsque deux voyants s'allument. Lorsqu'un seul voyant s'allume, cela indique que le bloc-batterie est à un niveau d'énergie faible et nécessite une recharge immédiate.

⚠AVERTISSEMENT : Déconnectez toujours le bloc- batterie de l'outil ou placez l'interrupteur en position verrouillée ou éteinte avant toute opération d'assemblage, d'ajustement ou de changement d'accessoires.

TENIR LE TAILLE-HAIE

Le taille-haie est équipé à la fois d'une poignée avant et d'une poignée arrière. Avec la lame dirigée loin de vous, tenez l'unité par les deux poignées. L'interrupteur dans la poignée avant peut être activé de n'importe lequel des trois côtés, vous offrant de nombreuses options pour une prise confortable lors des opérations de coupe.

⚠AVERTISSEMENT : Gardez toujours les deux mains sur les poignées du taille-haie. Ne tenez jamais les arbustes d'une main tout en utilisant le taille-haie de l'autre main. Ne pas suivre cette mise en garde peut entraîner des blessures graves.

DÉMARRAGE ET ARRÊT DU TAILLE-HAIE

Le taille-haie est équipé de deux interrupteurs conçus pour être utilisés ensemble afin d'éviter les démarrages accidentels.

- Saisissez l'interrupteur avant (2-FIG 1) et la poignée (4-FIG 1). Appuyez sur l'interrupteur avant et maintenez-le enfoncé.
- Appuyez sur l'interrupteur à gâchette arrière (1-FIG 1) pour démarrer le taille-haie.
- Le taille-haie s'arrêtera si vous relâchez l'interrupteur avant ou arrière.

APPLICATIONS

Vous pouvez utiliser ce taille-haie pour les usages énumérés ci-dessous.

- Tailler les haies, arbustes et buissons avec des diamètres de branches inférieurs à 16 mm.

Avant chaque utilisation, inspectez l'ensemble du produit à la recherche de pièces endommagées, manquantes ou desserrées telles que vis, écrous, boulons, capuchons, etc. Serrez solidement toutes les fixations et les capuchons, et n'utilisez pas ce produit tant que toutes les pièces manquantes ou endommagées n'ont pas été remplacées.

UTILISATION DU TAILLE-HAIE

⚠AVERTISSEMENT : Dégagez la zone à couper avant chaque utilisation. Retirez tous les objets tels que des cordons, des lumières, du fil ou des ficelles lâches qui pourraient s'emmêler dans la lame de coupe et créer un risque de blessures personnelles graves.

- Avant de démarrer le taille-haie, assurez-vous d'avoir une position et un équilibre appropriés et ne surétirez pas. Portez des lunettes de sécurité, des chaussures antidérapantes et des gants en caoutchouc..
- Tenez l'unité avec les deux mains, les lames de coupe dirigées loin de vous. Utilisez toujours correctement le taille-haie.
- Ne taillez pas trop à la fois, cela peut faire en sorte que les lames se coincent et ralentissent, réduisant l'efficacité de coupe.
- Ne forcez pas le taille-haie à travers une végétation dense. Cela peut faire en sorte que les lames se coincent et ralentissent. Si les lames ralentissent, réduisez le rythme de votre travail.
- Coupez toujours les tiges ou les branches de moins de 16 mm. Utilisez une scie à main non motorisée ou une scie d'élagage pour tailler les grosses branches.
- Lorsque vous taillez de nouvelles pousses, utilisez un mouvement large de balayage pour que les tiges soient dirigées directement dans la lame de coupe. Les pousses plus anciennes auront des tiges plus épaisses et seront coupées plus facilement en utilisant un mouvement de scie.
- Tenez toujours le taille-haie avec les deux mains lors de son utilisation. Ayez une prise ferme sur les poignées. L'unité est utilisée pour couper dans les deux sens avec un mouvement lent de balayage de gauche à droite.

DÉPANNAGE

PROBLÈME	CAUSE POSSIBLE	SOLUTION
Le moteur ne démarre pas lorsque l'interrupteur est enfoncé.	La batterie n'est pas sécurisée. La batterie n'est pas chargée.	Pour fixer la batterie, assurez-vous que les loquets situés sur le dessus de la batterie s'enclenchent. Chargez la batterie conformément aux instructions fournies avec votre modèle.
Le moteur fonctionne mais les lames de coupe ne bougent pas	Taille-haie endommagé.	Appelez le service technique de Genesis. N'utilisez pas le taille-haie.
Le taille-haie fume pendant l'utilisation.	Taille-haie endommagé.	Appelez le service technique de Genesis. N'utilisez pas le taille-haie.
Le moteur émet un bourdonnement, mais les lames ne bougent pas.	Des débris ou d'autres éléments pourraient bloquer les lames.	Retirez la batterie, dégagez les débris bloquant les lames.

ENTRETIEN

NETTOYAGE

Éviter d'utiliser des solvants pour le nettoyage des pièces en plastique. La plupart des matières plastiques peuvent être endommagées par divers types de solvants du commerce. Utiliser un chiffon propre pour éliminer la saleté, la poussière, l'huile, la graisse, etc.

⚠AVERTISSEMENT : Ne jamais laisse de liquides tels que le fluide de freins, l'essence, les produits à base de pétrole, les huiles pénétrantes, etc., entrer en contact avec les pièces en plastique. Les produits chimiques peuvent endommager, affaiblir ou détruire le plastique, ce qui peut entraîner des blessures graves.

Les produits électriques utilisés sur la fibre de verre, le pla¬coplâtre, les mastics de bouchage ou le plâtre s'usent plus vite et sont susceptibles de défaillance prématurée, car les particules et les éclats de fibre de verre sont fortement abrasifs pour les roulements, balais, commutateurs, etc. En conséquence, nous ne recommandons pas d'utiliser cet produit pour un travail prolongé avec ces types de matériaux. Toutefois, si l'outil a été utilisé sur l'un de ces matériaux, il est extrêmement important de le nettoyer à l'air comprimé.

ENTRETIEN

AFFÛTAGE DES LAMES DE COUPE

1. Démarrez et arrêtez votre taille-haie jusqu'à ce que la lame de coupe et la protection soient légèrement décalées. Cela permettra un espace pour la lime entre les dents de la lame et les dents de la protection.
2. Retirez la batterie de votre taille-haie.
3. Fixez l'ensemble lame dans un étau et limez la surface de coupe exposée de chaque dent de la lame. Enlevez le moins de matériau possible. Assurez-vous de conserver l'angle d'origine de chaque dent lors du limage.
4. Retirez le taille-haie de l'étau ; redémarrez-le et arrêtez-le pour exposer les bords non affûtés des dents de la lame.
5. Retirez la batterie et répétez la procédure d'affûtage ci-dessus.

LUBRIFICATION DES LAMES

Pour une meilleure performance et une durée de vie prolongée des lames, lubrifiez les lames du taille-haie avec de l'huile pour machine légère avant et après chaque utilisation.

1. Retirez la batterie de votre taille-haie.
2. Placez le taille-haie sur une surface plane. Appliquez de l'huile légère pour machine le long du bord de la lame supérieure. Si vous utilisez le taille-haie pendant une période prolongée, il est conseillé de vous arrêter, de retirer la batterie et de lubrifier la lame pendant l'utilisation.

REMARQUE : N'huilez pas les lames pendant que le taille-haie est en marche.

TRANSPORT ET STOCKAGE

- Placez toujours le couvercle de lame (8-FIG 1) sur la lame avant de stocker ou de transporter le taille-haie. Faites attention pour éviter les dents tranchantes de la lame.
- Nettoyez soigneusement le taille-haie avant de le ranger.
- Rangez le taille-haie à l'intérieur, dans un endroit sec et inaccessible aux enfants.
- Tenir à l'écart des agents corrosifs tels que les produits chimiques de jardin et les sels de déglaçage.

⚠AVERTISSEMENT : Les lames sont tranchantes. Lors de la manipulation de l'ensemble lame, portez des gants de protection antidérapants et résistants. Ne placez pas vos mains ou vos doigts entre les lames ni dans une position où ils pourraient être pincés ou coupés. NE touchez JAMAIS les lames ni ne réalisez l'entretien de l'unité avec le bloc de batterie installé.

GARANTIE DE DEUX ANS

Ce produit est garanti exempt de défauts dus au matériaux et à la main d'œuvre pendant 2 ans à compter de sa date d'achat. Cette garantie limitée ne couvre pas l'usure normale ni les détériorations ou dommages dus à négligence, utilisation anormale ou accident. L'acheteur d'origine est couvert par cette garantie mais elle n'est pas transférable. Avant de renvoyer votre l'outil au magasin d'achat, s'il vous plaît appelez sans frais la ligne d'aide pour les solutions possibles.

CE PRODUIT N'EST PAS GARANTI S'IL EST UTILISÉ POUR DES FINS INDUSTRIELLES OU COMMERCIALES. LES ACCESSOIRES COMPRIS DANS CE KIT NE SONT PAS COUVERTS PAR LA GARANTIE DE 2 ANS.

LIGNE D'ASSISTANCE SANS FRAIS

Pour vos questions sur ce produit ou un autre de GENESIS, veuillez utiliser en Amérique du Nord ce numéro d'appel sans frais: **888-552-8665**.

Ou visitez notre site web: **www.genesispowertools.com**

Busque este símbolo que indica precauciones de seguridad importantes. Éste significa ¡¡¡atención!!! Su seguridad está involucrada.

ADVERTENCIA: Antes de utilizar este equipo, lea y entienda todas las advertencias, precauciones e instrucciones de operación. no seguir todas las instrucciones enumeradas a continuación, podría resultar en una descarga eléctrica, un incendio y/o lesiones personales graves.

ADVERTENCIA: La operación de cualquier herramienta motorizada puede provocar el lanzamiento de objetos extraños hacia sus ojos, lo cual puede resultar en daño grave de los ojos. Antes de iniciar la operación con la herramienta, siempre colóquese gafas de seguridad con protectores laterales y cuando sea necesario, una careta de protección de toda la cara. Recomendamos las caretas de visión amplia para utilizar sobre las gafas de seguridad con protectores laterales. Siempre utilice protección de ojos que esté marcada indicando el cumplimiento de la norma ANSI Z87.1

REGLAS DE SEGURIDAD IMPORTANTES

ADVERTENCIA: Algunos polvos creados por este producto contienen sustancias químicas conocidas por el Estado de California como causantes de cáncer, defectos de nacimiento u otros daños reproductivos. Algunos ejemplos de estas sustancias químicas son:

- Compuestos en fertilizantes.
- Compuestos en insecticidas, herbicidas y pesticidas.
- Arsénico y cromo de la madera tratada químicamente.

Su riesgo por estas exposiciones varía, dependiendo de la frecuencia con la que realice este tipo de trabajo. Para reducir su exposición a estas sustancias químicas, use equipo de seguridad aprobado, como máscaras contra el polvo diseñadas especialmente para filtrar partículas microscópicas.

ADVERTENCIA: Al utilizar herramientas eléctricas de jardinería, siempre se deben seguir precauciones básicas de seguridad para reducir el riesgo de incendios, descargas eléctricas y lesiones personales. Lea todas las instrucciones antes de utilizar este aparato.

PARA TODOS LOS ELECTRODOMÉSTICOS

- **Evite ambientes peligrosos** - no utilice los aparatos en lugares húmedos o mojados.
- **No use en la lluvia.**
- **Mantenga a los niños alejados** - todas las personas y las mascotas se deben mantener alejados del área de trabajo.
- **Vístase apropiadamente** - no use ropa suelta ni joyas. Se pueden enganchar con las partes móviles. Se recomienda el uso de ropa protectora, guantes de trabajo, pantalones largos, camisa de mangas largas y calzado de seguridad cuando se trabaja al aire libre. Use un gorro protector para el cabello si tiene cabello largo.
- **Use gafas de seguridad** - siempre use máscara facial protectora si el área en la que está trabajando está polvorienta.
- **Use el aparato correcta** - no use el aparato para ningún trabajo excepto para el que está destinado.
- **No fuerce el aparato** - mejorará el trabajo y tendrá menos probabilidades de sufrir lesiones al ritmo para el que fue diseñado.
- **No se extralimite** - mantenga el nivel y el equilibrio adecuados en todo momento.
- **Manténgase alerta. Use el sentido común**. No opere el aparato cuando esté cansado o bajo la influencia de drogas, alcohol o medicamentos.
- **Cuando no estén en uso, los electrodomésticos deben almacenarse en interiores** en lugares secos y fuera del alcance de los niños.
- **Mantenga los electrodomésticos con cuidado**. Siga las instrucciones para lubricar y cambiar los accesorios. Mantenga los mangos secos, limpios y libres de aceite y grasa.
- **Compruebe las piezas dañadas**. Antes de utilizar la herramienta, asegúrese de que los dispositivos de seguridad estén intactos. Nunca utilice una herramienta sin su protección de seguridad. Asegúrate de que las piezas móviles no estén trabadas y puedan operar libremente.
- **Revise las piezas rotas o defectuosas** que puedan afectar el funcionamiento seguro de su electrodoméstico. Una protección u otra parte dañada debe ser reparada o reemplazada adecuadamente por un centro de servicio autorizado, a menos que se indique lo contrario en este manual.

PARA ELECTRODOMÉSTICOS DE JARDINERÍA CON ALIMENTACIÓN DE BATERÍA

- **Evite el arranque involuntario. Asegúrese de que el interruptor esté en la posición de apagado antes de conectar la batería,** levantar o transportar el electrodoméstico. Transportar el electrodoméstico con el dedo en el interruptor o energizarlo con el interruptor encendido puede provocar accidentes.
- **Desconecte la batería** antes de ajustar, cambiar accesorios o almacenar el electrodoméstico para reducir el riesgo de un arranque accidental del aparato.
- **Recargue solo con el cargador especificado por el fabricante.** Un cargador que es adecuado para

un tipo de paquete de baterías puede crear un riesgo de incendio si se utiliza con otro paquete de baterías.

- **Use los aparatos sólo con paquetes de baterías específicamente designados.** El uso de cualquier otro paquete de baterías puede crear un riesgo de lesiones e incendio.
- **Cuando el paquete de baterías no esté en uso, manténgalo alejado de otros objetos metálicos,** como clips, monedas, llaves, clavos, tornillos u otros objetos metálicos pequeños que puedan hacer una conexión de un terminal a otro. Causar cortocircuitos en los terminales de la batería puede causar quemaduras o un incendio.
- **Bajo condiciones abusivas, el líquido puede ser expulsado de la batería; evite el contacto.** Si el contacto ocurre accidentalmente, enjuague con agua. Si el líquido entra en contacto con los ojos, además busque ayuda médica. El líquido expulsado de la batería puede causar irritación o quemaduras.
- **No utilice un paquete de baterías o un aparato que esté dañado o modificado.** Las baterías dañadas o modificadas pueden mostrar un comportamiento impredecible que puede resultar en incendio, explosión o riesgo de lesiones.
- **Siga todas las instrucciones de carga y no cargue el paquete de baterías ni el aparato** fuera del rango de temperatura especificado en las instrucciones. La carga incorrecta o a temperaturas fuera del rango especificado puede dañar la batería y aumentar el riesgo de incendio.

REGLAS DE SEGURIDAD ADICIONALES PARA RASRECORTADORAS DE SETOS INALÁMBRICOS

- **Revise el área de trabajo antes de cada uso.** Retire todos los objetos como piedras, vidrios rotos, clavos, alambre o cuerdas que puedan lanzarse o enredarse en la máquina.
- **Mantenga todas las partes del cuerpo alejadas de la hoja cortadora**. No retire material cortado ni sostenga material que va a cortar cuando las hojas estén en movimiento. Asegúrese de que el interruptor esté apagado al despejar material atascado. Las hojas siguen girando después de apagarlas. Un momento de distracción al operar el cortasetos puede resultar en lesiones personales graves.
- **Transporte el recortadora de setos por el mango con las hojas paradas**. El manejo adecuado del recortadora de setos reducirá posibles lesiones personales causadas por las hojas.
- **PELIGRO: Mantenga las manos alejadas de las hojas,** El contacto con las hojas puede causar lesiones personales graves.
- **Mantenga las manos y los pies alejados del dispositivo de corte** en todo momento y especialmente al encender el producto.
- **No intente agarrar ni quitar recortes cuando el producto esté en funcionamiento.** Solo retire los recortes cuando el producto esté apagado y desconectado de la fuente de alimentación.
- **Nunca sujete el recortadora de setos por el protector.**
- **Asegúrese siempre de una posición de funcionamiento segura mientras** utiliza el recortadora de setos.
- **Nunca utilice el recortadora de setos sobre escalones o escaleras**. No trabaje por encima de la altura de los hombros.
- **Asegúrese siempre de que el protector de seguridad suministrado esté instalado antes de utilizar el recortadora de setos.** Nunca intente utilizar un producto incompleto o uno equipado con una modificación no autorizada.
- **Compruebe inmediatamente si el recortadora de setos comienza a vibrar de forma anormal**. La vibración excesiva puede causar lesiones.
- **Apague el recortadora de setos cuando la hoja de corte esté bloqueada**. Retire la batería y luego elimine la obstrucción. Inspeccione la hoja de corte en busca de daños antes de volver a utilizar el producto.
- **Sepa cómo parar rápidamente el recortadora de setos en caso de emergencia**.
- **Utilice el recortadora de setos sólo a la luz del día** o con buena luz artificial.
- **Antes de utilizar el seto, compruebe si hay objetos extraños**, p. cercas de alambre. Tenga cuidado de que la cuchilla de corte no entre en contacto con alambre u otros objetos metálicos.
- **Sujete correctamente el recortadora de setos , p. con ambas manos**. La pérdida de control puede causar lesiones personales.
- **Haga realizar el mantenimiento por una persona calificada utilizando solo piezas de repuesto idénticas.** Esto garantizará que se mantenga la seguridad del producto.
- **No modifique ni intente reparar el soplador o el paquete de baterías** excepto según se indique en las instrucciones de uso y cuidado.
- **Utilice los paquetes de baterías designados (Genesis™ - Modelo GLAB2020B o GLAB2040B) y el cargador para este producto.** El uso de otras baterías puede provocar riesgo de incendio.

⚠ADVERTENCIA: Este electrodoméstico produce un campo electromagnético durante su funcionamiento. Este campo puede interferir en algunas circunstancias con implantes médicos activos o pasivos. Para reducir el riesgo de lesiones graves o fatales, recomendamos que las personas con implantes médicos consulten a su médico y al fabricante del implante médico antes de usar este electrodoméstico.

GUARDE ESTAS INSTRUCCIONES

CABLES DE EXTENSIÓN

Si es necesario un cable de extensión, se debe usar un cable con conductores de tamaño adecuado que sea capaz de transportar la corriente necesaria para su producto. Esto evitará una caída excesiva de voltaje, pérdida de energía o sobrecalentamiento. Los productos conectadas a tierra deben usar cables de extensión de 3 hilos que tengan enchufes y receptáculos de 3 puntas.

NOTA: Cuanto menor sea el número de calibre, más pesado será el cable.

Calibre de alambre mínimo recomendado para cables de extensión (120 Voltios)

Amperios según la placa de datos (a plena carga)	Longitud del cable de extensión (Pies)					
	25	50	75	100	150	200
0–2	18	18	18	18	16	16
2–3.5	18	18	18	16	14	14
3.5–5	18	18	16	14	12	12
5–7	18	16	14	12	12	10
7–12	18	14	12	10	8	8
12–16	14	12	10	10	8	6

INSTRUCCIONES DE SEGURIDAD IMPORTANTES PARA CARGADOR Y BATERÍAS

- **Guarde estas instrucciones** – Este manual contiene instrucciones de seguridad y operación importantes para el cargador de baterías.
- **Antes de usar el cargador de baterías**, lea todas las instrucciones y marcas de precaución en el (1) cargador de bateríaS, (2)batería y (3) producto que use la batería.
- **Utilice sólo el cargador que acompañó** a su producto o sustitutos directos que figuran en este manual. No se puede sustituir cualquier otro cargador.
- **No recargue la batería en lugares húmedos** o medio ambiente húmedo. No exponga la batería al agua o la lluvia.
- **No utilice el cargador** si está dañado el cordón o la clavija, Reemplace inmediatamente.
- **No utilice el cargador si ha recibido un golpe contundente**, se ha caído o se ha dañado de alguna otra forma; llévelo a un técnico de reparaciones capacitado.
- **No desmonte el cargador o el paquete de batería**; llévelo a un técnico de reparaciones capacitado cuando requiera servicio o reparación. El montaje incorrecto puede resultar en un riesgo de descarga eléctrica o incendio.
- **No cargue el paquete de batería la temperatura** está por debajo de 50 °F (10 °C) o superior a 104 °F (40 °C). La herramienta de la tienda y la batería en un lugar donde la temperatura no superará los 122 °F (50 °C). Esto es importante para evitar daños graves a la batería de células.
- **Ponga el cargador sobre superficies planas ininflamables** y alejado de materiales inflamables cuando la recarga el paquete de batería.
- **Para reducir el riesgo de descarga eléctrica,** desenchufe el cargador de la toma de corriente antes de tratar de efectuar cualquier tarea de mantenimiento o limpieza.
- **Si el tiempo de operación se ha hecho mucho más corto,** deje de hacerlo funcionar inmediatamente. Puede resultar en un riesgo de recalentamiento, posibles quemaduras e incluso en una explosión.
- **En condiciones extremas de uso o temperatura;** las baterías pueden emanar líquido. Si el líquido llega a tocarle la piel, lávese de inmediato con agua y jabón, y después neutralice los efectos con jugo de limón o vinagre. Si le entra líquido en los ojos, láveselos con agua limpia por lo menos 10 minutos, y después busque de inmediato atención médica. Con el cumplimiento de esta regla se reduce el riesgo de lesiones serias.
- **No trate de usar un transformador elevador**, un generador de motor o un receptáculo de CC.
- **No cortocircuite el paquete de baterías.**No toque los terminales con ningún material conductor.No guarde el paquete de batería en un recipiente con otros objetos de metal como clavos, monedas, etc. Proteja siempre los terminales de las pilas cuando no se use el paquete de batería.
- **No cargue dentro de una caja o recipiente de ninguna clase.** La batería debe colocarse en un área bien ventilada durante la carga.
- **No deje que nada cubra u obstruya los respiraderos del cargador.**
- **No incinere el paquete de batería** incluso si está muy dañado o está completamente des gastado. El paquete de batería puede estallar en un incendio.
- **Cuando no esté en uso el cargador desconéctelo del suministro de voltaje**. De esta manera se reduce el riesgo de una descarga eléctrica o daños al cargador si artículos metálicos caen en la abertura. Esto también ayuda a evitar dañar el cargador en el caso de una subida de voltaje.

⚠ADVERTENCIA: Un cortocircuito de la pila puede causar una gran corriente, recalentamiento, posibles quemaduras e incluso la rotura.

INFORMACIÓN IMPORTANTE DE LAS BATERÍA

- Las baterías son recargables de LITHIUM-ION baterías. Ciertas leyes locales, estatales y federa les prohíben desechar estas pilas en la basura normal.
- Consulte con sus autoridades de desechos locales para ver cuáles son sus funciones de desechado/reciclado.
- Se dispone de más información referente al desechado de baterías en EE.UU. y Canadá en; http://www.rbrc.org/index.html, o llamando al 1-800-822-8837 (1-800-8BATTERY).

RECYCLE RBRC Li-ion 1.800.822.8837

GUARDE ESTAS INSTRUCCIONES

SÍMBOLOS

IMPORTANTE: Algunos de los siguientes símbolos pueden usarse en su herramienta y aparecer en todo el manual. Estúdielos y aprenda su significado para obtener información crítica para operar la herramienta de manera segura.

SÍMBOLOS	DESCRIPCIÓN	SÍMBOLOS	DESCRIPCIÓN	SÍMBOLOS	DESCRIPCIÓN
V	Voltios	RPM	Rotaciones por minuto		Símbolo de advertencia. Precauciones para su seguridad
A	Amperios	SPM	Carreras por minuto		Para reducir el riesgo de lesiones, el Manual del Operador Leer antes de usar este producto
Hz	Hertz	OPM	Oscilaciones por minuto		Use gafas de seguridad, protección auditiva y protección respiratoria
W	Watts	∿ or A.C.	Corriente alterna		No se deshaga con la basura doméstica
n∘	Velocidad en vacío	⎓ or D.C.	Corriente directa		No toque la hoja funcionando
kg	Kilogramos		Ne pas utiliser à l'état humide		Construcción Clase II Construcción de doble aislamiento
H	Horas	MAX 59°C	Ne pas mettre la batterie dans le feu	C ETL US Intertek	Este símbolo indica que este producto está en la lista de los requisitos de Estados Unidos y Canadá por medio de pruebas ETL Laboratories, Inc
.../min	por minuto		La batterie ne peut dépasser 59°C	Minimum 50' 15m	Mantenga a todos los espectadores al menos a 50 pies de distancia

DESEMPAQUETADO Y CONTENIDO

IMPORTANTE: Debido a las modernas técnicas de producción en masa, es poco probable que la herramienta está defectuoso o que una parte se pierde. Si encuentra algo incorrecto, no opere la herramienta hasta que las partes han sido sustituidos o la falla ha sido corregida. El no hacerlo podría resultar en lesiones graves.

PIEZAS SUELTAS EN LA CARTÓN

Descripción	Cantidad	Descripción	Cantidad
Recortadora de setos	1	Mango delantero y interruptor	1
Paquete de batería GLAB2020B	1	Tornillos	6
Cargador	1	Destornillador	1
Protector de seguridad	1	Manual del operador	1

ESPECIFICACIONES

Potencia del motor ..... 20V CC
Cortes por minuto..... 2600
Longitud de la hoja ..... 20"
Capacidad de corte ..... 5/8"

Batería..... 20 Volt, Litio-Ion, 2.0Ah
Cargador..... 20V~/60Hz, 1.7A
Peso neto..... 5.0 libras

DESCRIPCIÓN DEL PRODUCTO

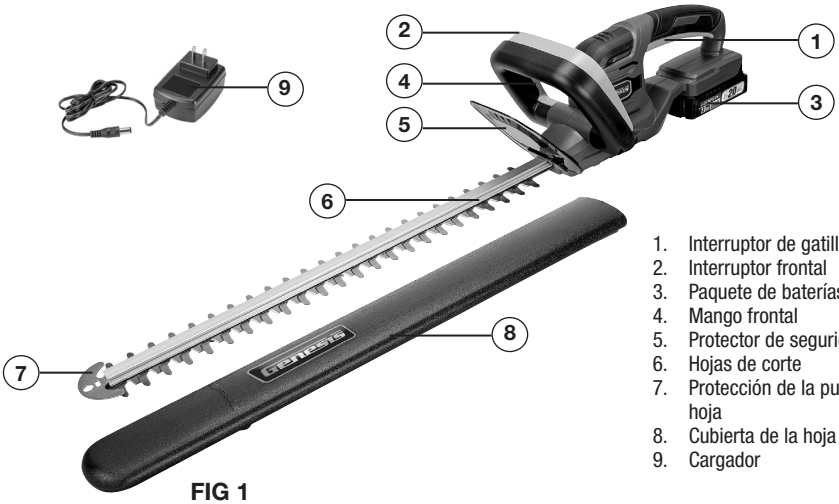

FIG 1

1. Interruptor de gatillo trasero
2. Interruptor frontal
3. Paquete de baterías
4. Mango frontal
5. Protector de seguridad
6. Hojas de corte
7. Protección de la punta de la hoja
8. Cubierta de la hoja
9. Cargador

ENSAMBLAJE Y AJUSTES

⚠ADVERTENCIA: Asegúrese siempre de que el producto esté apagado y la batería desconectada antes de ajustar, agregar accesorios o verificar una función en el producto.

INSTALACIÓN DEL INTERRUPTOR Y LA MANGO FRONTALES (FIG 2)

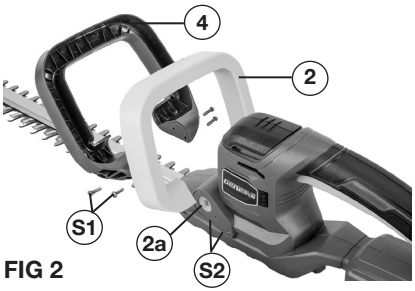

FIG 2

1. Instale el interruptor frontal (2) encajando los bloques cuadrados en los extremos abiertos del interruptor frontal en las ranuras cuadradas (2a) en la carcasa, siguiendo el ángulo mostrado en la FIG 2.
2. Instale la mango frontal (4) colocándola sobre el interruptor frontal, asegurándose de que esté alineada con los orificios para tornillos (S2) en ambos lados de la carcasa.
3. Apriete dos tornillos (S1) en cada lado para asegurar el mango frontal en su lugar.

INSTALACIÓN DE LA PROTECTOR DE SEGURIDAD (FIG 3)

FIG 3

1. Deslice la protector de seguridad (5) sobre la carcasa como se muestra en la FIG 3. Asegúrese de que los agujeros para los tornillos (S3) en la protector coincidan con los agujeros para los tornillos (S4) en la carcasa.
2. Apriete un tornillo (S5) en cada lado para asegurar la protector de seguridad en su lugar.

INSTALACIÓN Y RETIRADA DEL PAQUETE DE BATERÍA (FIG 4)

FIG 4

ENSAMBLAJE Y AJUSTES

- Para instalar el paquete de baterías, deslice la batería (3) en la parte inferior de la caja de la herramienta hasta el final hasta que encaje en su lugar con un clic, como se muestra en la FIG 4. Tirar ligeramente de la batería para asegurarse de que está bloqueado en su lugar y no se caiga por accidente de la broca, causando una lesión.
- Para retirar el paquete de baterías, tire de la batería para sacarla de la herramienta mientras presiona la lengüeta de fijación (3a).

FUNCIONAMIENTO

⚠ADVERTENCIA: Para reducir el riesgo de lesiones personales graves, lea y siga todas las advertencias de seguridad e instrucciones importantes antes de usar este producto.

⚠ADVERTENCIA: Asegúrese siempre de que el producto esté apagado antes de insertar o retirar el bloque de batería.

CARGA DE LA BATERÍA (FIG 5)

NOTA: Verifique siempre que el voltaje de la red corresponda al voltaje nominal que figura en la placa del cargador.

- Conecte el cargador (9) a una fuente de energía de 120 voltios de CA. La luz indicadora verde en el cargador se iluminará, confirmando que está encendido.
- Conecte el cargador a la batería (3) como se muestra en la FIG 5. La luz roja en el cargador se encenderá, indicando que la batería se está cargando. Mientras tanto, las luces indicadoras de energía (3b) en el paquete de batería parpadearán, indicando el estado de carga.
- Las tres luces indicadoras se volverán de color verde sólido una vez que la carga esté completa.
- Es normal que las baterías se calienten durante la carga.
- Si el paquete de batería está caliente después de un uso continuo en la herramienta, permita que se enfríe a temperatura ambiente antes de cargarlo. Esto prolongará la vida de sus baterías.

NOTA: Se tarda aproximadamente 80 minutos en cargar completamente una batería de 2.0Ah descargada por completo.

FIG 5

INDICADOR DE CARGA DE LA BATERÍA (FIG 5)

Hay un indicador de energía de la batería en el paquete de batería. Tiene tres luces verdes (3b). Presione el botón indicador de energía (3c) en el lateral para verificar el nivel de energía de la batería. Cuando las tres luces se iluminan, indica que la batería está completamente cargada. La batería está a la mitad de su capacidad cuando se iluminan dos luces. Cuando solo se ilumina una luz, indica que la batería tiene un nivel bajo de energía y requiere una carga inmediata.

⚠ADVERTENCIA: Siempre desconecte el bloque de batería del producto o coloque el interruptor en la posición de bloqueo o apagado antes de realizar cualquier montaje, ajuste o cambio de accesorios.

SOSTENER EL RECORTADORA DE SETOS

La recortadora de setos tiene un mango frontal y otro trasero. Con la hoja dirigida lejos de ti, sostén la unidad por ambos mangos. El interruptor en el mango frontal se puede activar en cualquiera de los tres lados, ofreciéndote muchas opciones para un agarre cómodo al realizar operaciones de corte.

⚠ADVERTENCIA: Mantén ambas manos en los mangos de la recortadora de setos. Nunca sostengas arbustos con una mano mientras operas la recortadora de setos con la otra. No cumplir con esta advertencia puede resultar en lesiones graves.

INICIANDO Y DETENIENDO LA RECORTADORA DE SETOS

La recortadora de setos está equipada con dos interruptores diseñados para ser utilizados juntos y así evitar arranques accidentales.

- Sujete el interruptor frontal (2-FIG 1) y el mango (4-FiIG 1). Presione el interruptor frontal y manténgalo presionado.
- Presione el interruptor de gatillo trasero (1-FIG 1) para encender la recortadora de setos.
- La recortadora de setos se detendrá si suelta cualquiera de los interruptores, ya sea el frontal o el trasero.

APLICACIÓN

Puede utilizar esta recortadora de setos para los fines enumerados a continuación.

- Recortar setos, arbustos y arbustos con diámetros de ramas inferiores a 5/8".

Antes de cada uso, inspeccione todo el producto en busca de piezas dañadas, faltantes o sueltas, como tornillos, tuercas, pernos, tapas, etc. Apriete firmemente todos los sujetadores y tapas, y no opere este producto hasta que todas las piezas faltantes o dañadas sean reemplazadas.

USO DE LA RECORTADORA DE SETOS

⚠ADVERTENCIA: Despeje el área a cortar antes de cada uso. Retire todos los objetos, como cables, luces, alambres o cuerdas sueltas, que puedan enredarse en la cuchilla de corte y representar un riesgo de lesiones personales graves.

- Antes de iniciar la recortadora de setos, mantenga un buen equilibrio y posición firme, evitando estirarse demasiado. Use gafas de seguridad, calzado antideslizante y guantes de goma.
- Sujete la recortadora de setos con ambas manos y dirija las hojas de corte hacia afuera, lejos de usted. Siempre use la recortadora de setos de manera adecuada.
- No recorte demasiado de una sola vez. Esto puede hacer que las cuchillas se atoren y disminuyan la eficiencia de corte.
- No fuerce la recortadora de setos a través de arbustos densos. Esto puede hacer que las cuchillas se atoren y disminuyan la velocidad. Si las cuchillas se ralentizan, reduzca la velocidad de su trabajo.
- Corte siempre tallos o ramitas que tengan menos de 5/8" de grosor. Utilice una sierra de mano no motorizada o una sierra de podar para recortar tallos más grandes.
- Al recortar nuevos brotes, utilice un amplio movimiento de barrido para que los tallos sean alimentados directamente en la cuchilla de corte. Los tallos más antiguos, al ser más gruesos, se recortarán más fácilmente mediante un movimiento de sierra.
- Sostenga siempre la recortadora de setos con ambas manos durante su funcionamiento. Agarre firmemente las empuñaduras. La unidad se utiliza para cortar en ambas direcciones con un movimiento lento y de barrido de un lado a otro.

SOLUCIÓN DE PROBLEMAS

PROBLEMA	CAUSA POSIBLE	SOLUCIÓN
El motor no arranca cuando se presiona el interruptor.	La batería no está segura.	Para asegurar la batería, asegúrese de que los pestillos en la parte superior de la batería encajen en su lugar.
	La batería no está cargada.	Cargue el bloque de batería según las instrucciones incluidas con su modelo.
El motor funciona pero las hojas de corte no se mueven.	La recortadora de setos está dañada.	Llame al servicio técnico de Genesis para obtener reparaciones. No utilice el producto.
La recortadora de setos fuma durante la operación.	La recortadora de setos está dañada.	Llame al servicio técnico de Genesis para obtener reparaciones. No utilice el producto.
El motor zumba, las hojas no se mueven.	Los escombros u otras pueden estar atascando las hojas.	Retire la batería y elimine la obstrucción de residuos de las hojas.

MANTENIMIENTO

LIMPIEZA

Evite el empleo de solventes al limpiar piezas de plástico. La mayoría de los plásticos son susceptibles a diferentes tipos de solventes comerciales y pueden resultar dañados. Utilice paños limpios para eliminar la suciedad, el polvo, el aceite, la grasa, etc.

⚠ADVERTENCIA: No permita en ningún momento que fluidos para frenos, gasolina, productos a base de petróleo, aceites pen¬etrantes, etc., lleguen a tocar las piezas de plástico. Las sustancias químicas pueden dañar, debilitar o destruir el plástico, lo cual a su vez puede producir lesiones corporales serias.

Los productos eléctricas que se utilizan en materiales de fibra de vidrio, paneles de yeso para paredes, compuestos de resanar o yeso, están sujetas a desgaste acelerado y posible fallo prematuro porque las partículas y limaduras de fibra de vidrio son altamente abrasivas para los cojinetes, escobillas, conmutadores, etc. Por consiguiente, no recomendamos el uso de esta producto durante períodos prolongados de trabajo en estos tipos de materiales. Sin embargo, si usted trabaja con cualquiera de estos materiales, es sumamente importante limpiar el producto con aire comprimido.

MANTENIMIENTO

AFILANDO LA HOJA DE CORTE

1. Encienda y detenga su recortadora de setos hasta que la hoja y la protector estén ligeramente desplazadas. Esto dejará espacio para la lima entre los dientes del cortador y los dientes del protector.
2. Retire el paquete de baterías de su recortadora de setos.
3. Sujeta el conjunto de la hoja en un tornillo de banco y lima la superficie de corte expuesta de cada diente de la hoja. Elimina la menor cantidad de material posible. Asegúrate de mantener el ángulo original de cada diente al limar.
4. Retire el recortadora de setos del tornillo de banco; reinícielo y deténgalo para exponer los bordes sin afilar de los dientes de la hoja.
5. Retire la batería y repita el procedimiento de afilado anterior.

LUBRICACIÓN DE LA HOJA

Para un mejor funcionamiento y una mayor vida útil de la hoja, lubrique las hojas del recortadora de setos con aceite de máquina liviano antes y después de cada uso.

1. Retire el paquete de baterías de su recortadora de setos.
2. Coloque el recortadora de setos sobre una superficie plana. Aplique un poco de aceite ligero para máquinas a lo largo del borde de la hoja superior. Si va a utilizar el recortadora de setos durante un período prolongado, es recomendable detenerlo, retirar la batería y engrasar la hoja durante su uso.

NOTA: No engrase la hoja mientras el recortadora de setos esté en funcionamiento.

TRANSPORTE Y ALMACENAMIENTO

- Coloque siempre la cubierta de la hoja (8-FIG 1) en la hoja antes de guardar o transportar el recortadora de setos. Tenga cuidado para evitar los dientes afilados de la hoja.
- Limpia cuidadosamente el recortadora de setos antes de guardarlo.
- Guarde el recortadora de setos en el interior, en un lugar seco y fuera del alcance de los niños.
- Mantener alejado de agentes corrosivos como productos químicos de jardín y sales descongelantes.

⚠ADVERTENCIA: Las hojas son afiladas. Al manipular el conjunto de cuchillas, use guantes protectores antideslizantes y resistentes. No coloque la mano o los dedos entre las cuchillas ni en ninguna posición donde puedan pellizcarse o cortarse. NUNCA toque las hojas ni dé servicio a la unidad con la batería instalada..

GARANTÍA DE DOS AÑOS

Este producto está garantizado contra defectos de material y de fabricación durante 2 años a partir de la fecha de compra. Esta garantía limitada no cubre el desgaste normal o daños por negligencia o accidente. El comprador original está cubierto por esta garantía y no es transferible. Antes de devolverlo su herramienta para almacenar la ubicación de la compra, por favor llame gratis a la línea de ayuda para las posibles soluciones.

ESTE PRODUCTO NO ESTÁ GARANTIZADO SI SE UTILIZA PARA PROPÓSITOS INDUSTRIALES O COMERCIALES.
LOS ACCESORIOS INCLUIDOS CON ESTE JUEGO NO TIENEN 2 AÑOS DE GARANTÍA.

LÍNEA DE AYUDA GRATUITA

Para preguntas acerca de este o cualquier otro producto GENESIS Llame gratuitamente al teléfono:

888-552-8665.

O visite nuestro sitio web: **www.genesispowertools.com**

Richpower Industries, Inc.
736 Hampton Road
Williamston, SC USA
www.genesispowertools.com

2023.12, V01